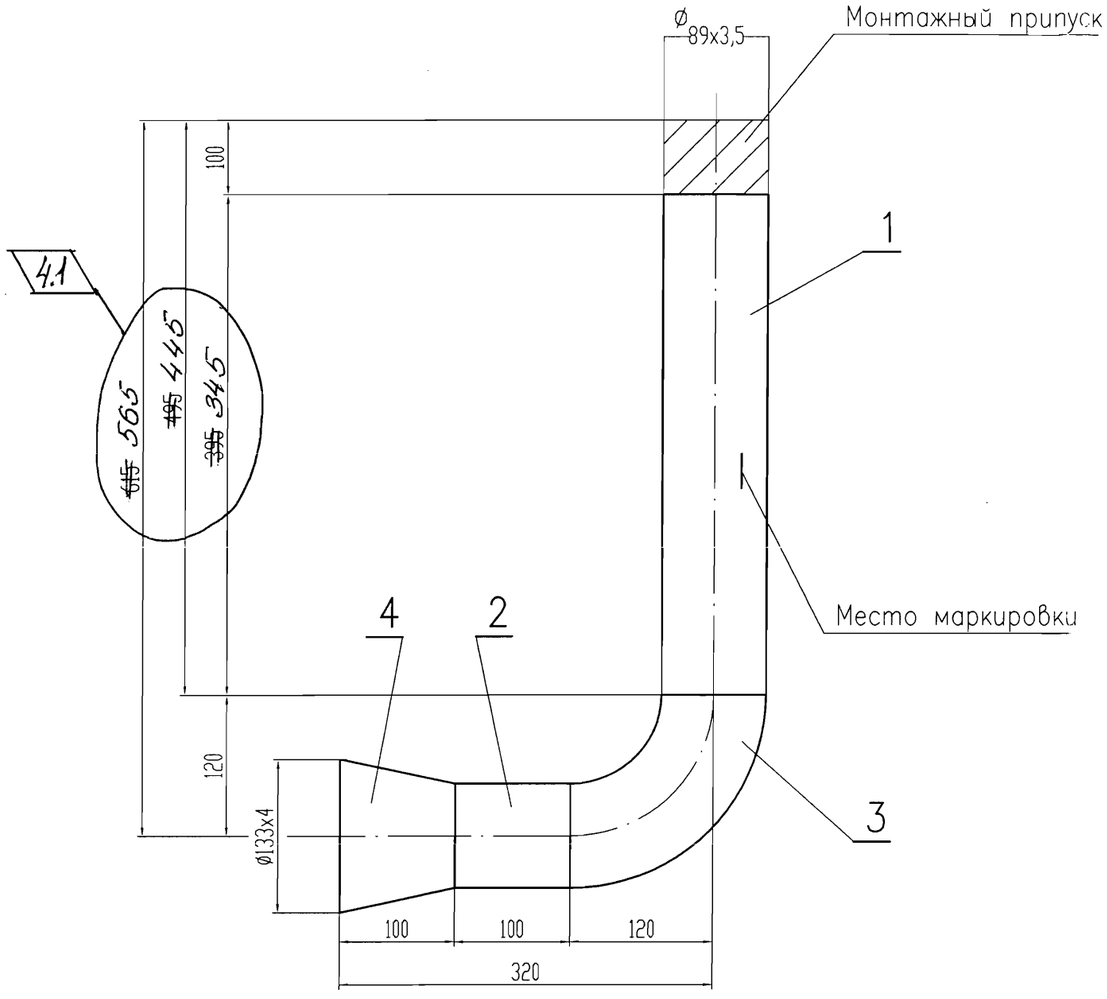

Спецификация

Поз.	Обозначение	Наименование	Кол.	Материал	Масса,кг ед.	Масса,кг общ.	Примечание
1	ТУ 14-3-190-2004	Труба Г 89х3,5, L=~~495~~ 445	1	20 ГОСТ 1050-88	~~3,28~~ 3,65	~~3,65~~ 3,28	4.2
2	ТУ 14-3-190-2004	Труба Г 89х3,5, L=100	1	20 ГОСТ 1050-88	0,74	0,74	
3	ОСТ 34 10.699-97	Отвод 90° 89х3,5	1	20 ТУ 14-3-190-2004	1,4	1,4	
4	ОСТ 34 10.700-97	Переход К 133х4-89х3,5	1	20 ГОСТ 1050-88	1,5	1,5	
	ГОСТ 2246-70	Наплавленный металл		Св-08Г2С		0,17	

Итого: ~~7,16~~ кг 7,09

4.3

1. Блок в составе трубопровода спроектирован в соответствии с ПБ 03-585-03. Категория трубопровода по ПБ 03-585-03 – IVБВ, среда – масло. Рабочие параметры: Рр=0,1 МПа, t=40°С. Давление гидроиспытания Р=0,2 МПа.
2. Изготовление и маркировка по СТО 79814898 107-2008, ТУ34-10.1202-97.
3. Сварка и оценка качества сварных соединений, методы и объемы контроля в соответствии с ПБ 03-585-03.
4. Разделка кромок и тип сварного соединения по СТО 79814898 106-2008, тип сварного соединения 1-23.
5. Монтажно-сборочный чертеж ТМ6 л. 3...10.
6. Спецификация дана на один комплект, изготовить 2 комплекта.

ОАО «НИАЭП»
АРХИВНЫЙ ЭКЗ.
Инв. № 40845

Инв.Nподл.	Подпись и дата	Взам. инв.N
0109062.296	4.12.12	

Изм.	Кол. уч.	Лист	N док.	Подп.	Дата
4	3	–	258-12		03.2012

Н. контр.	Ермина	
Проверил	Анисимов	2.12
Разраб.	Коленов	01.12

09062-26-00-ТМ6

Ростовская АЭС энергоблок N 3

РДЭС. Ячейки N 1, 2, 3

Стадия	Лист	Листов
Р	45	

Блок N69

ЗАО "Сельэнергопроект" Москва 2010

Подпись ответственного:

File-09062-26-00-ТМ6-45